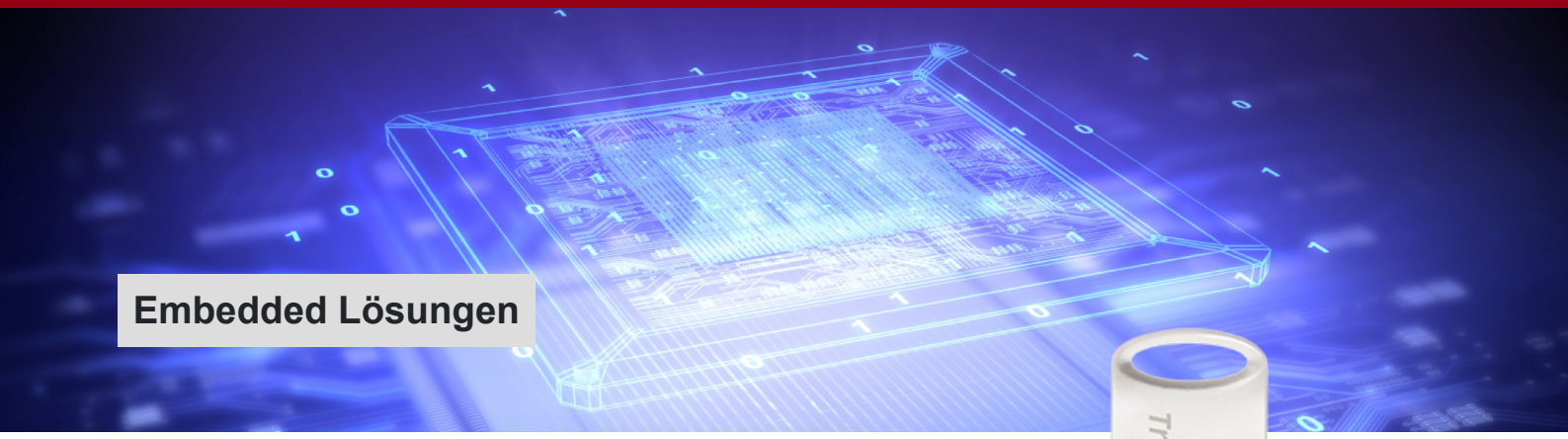

USB

SuperMLC USB Flash Drive

Transcends SuperMLC-Technologie ist eine kostengünstige Lösung, die Performance nah an der von SLC-NAND-Flash ermöglicht, dies jedoch zu erschwinglicheren Preisen. Der industrial grade SuperMLC USB-Stick vereint die Vorteile von Leistungsstärke, Langlebigkeit sowie hohen Lese- / Schreibzyklen und eignet sich daher ideal für anspruchsvolle Anwendungen im industriellen Bereich.

Hardware-Eigenschaften

- USB 3.1 Gen 1 Schnittstelle
- Hot-Swapping für einfaches Plug-and-Play
- Transcend Elite Datenmanagement-Software

Firmware-Eigenschaften

- Transcends exklusive SuperMLC Technologie

Bestellinformationen

8GB	TS8GJF740K

© Transcend Information, Inc. All Rights Reserved.

Technische Daten

Erscheinungsbild	Abmessung	22.4 mm x 12.2 mm x 6 mm (0.88" x 0.48" x 0.24")
Verbindungsschnittstelle	Verbindungsschnittstelle	USB 3.1 Gen 1
	USB-Typ	USB Typ-A
Speicher	Flash-Typ	SuperMLC
	Kapazität	8 GB
Betriebsumgebung	Betriebsspannung	5V ± 10%
	Betriebstemperatur	0°C (32°F) bis 70°C (158°F)
	Lagertemperatur	-40°C (-40°F) bis 85°C (185°F)
	Erschütterung	1500 G, 0,5 ms, 3 axis
	Erschütterung (in Betrieb)	3 G (Spitzenwerte), 5 Hz ~ 800 Hz (Frequenz)
Strom	Stromverbrauch (in Betrieb)	0.83 Watt
Performance	Lesegeschwindigkeit (max.)	Bis zu 119 MB/s
	Schreibgeschwindigkeit (max.)	Bis zu 86 MB/s
	Max. TeraBytes Written	150 TBW
	Durchschittliche Zeit zwischen zwei Ausfällen (MTBF)	3,000,000 Stunde(n)
Garantie	Zertifikate	CE / FCC / BSMI
	Garantie	3 Jahre bedingte Garantie

Mechanische Abmessungen

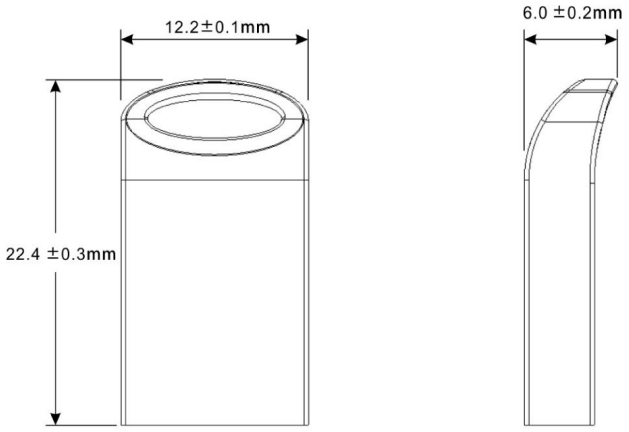

Produktspezifikationen können ohne Vorankündigung geändert werden. Die gezeigten Bilder können von den tatsächlichen Produkten abweichen. Die insgesamt verfügbare Kapazität variiert je nach Betriebsumgebung.Aufgrund der Komplexität und Vielfalt der industriellen Anwendungen kann Transcend keine 100%ige Kompatibilität mit allen Plattformen und unter allen Szenarien garantieren. Für spezielle Anwendungen und Umgebungen wird dringend empfohlen, sich vorher zur Klärung mit Transcend in Verbindung zu setzen.

© Transcend Information, Inc. All Rights Reserved.