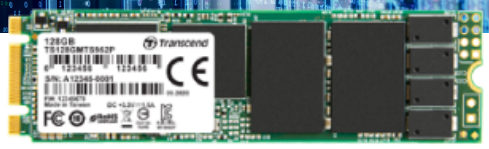

SATA III M.2 SSDs

MTS952P

Die MTS952P M.2-SSD von Transcend verfügt über die SATA III 6Gb/s-Schnittstelle und bietet damit überragende Übertragungsgeschwindigkeiten. Die MTS952P verfügt über die neueste 3D NAND-Technologie für hohe Speichereffizienz, 30µ"" PCB-Goldkontakte und Corner Bond-Technologie für verbesserte Haltbarkeit, eingebauten DRAM-Cache für schnellen Zugriff, einen erweiterten Betriebstemperaturbereich von -20°C bis 75°C und eine Ausdauerleistung von 3.000 Schreib-/Löschzyklen für zuverlässigen Betrieb. Das eingebaute Intelligent Power Shield (IPS) gewährleistet zudem die Datenintegrität in wichtigen Anwendungen.

Hardware-Eigenschaften

- mit DDR3 DRAM Cache
- 30µ" PCB-Goldkontakte
- Ausdauer: 3K P/E-Zyklen (Program/Erase Zyklen) garantiert
- Schlüsselkomponenten sind standardmäßig mit Corner Bond Technologie verstärkt
- Intelligent Power Shield (IPS) zur Vermeidung von Datenverlust bei plötzlichem Stromausfall

Bestellinformationen

64GB	TS64GMTS952P
128GB	TS128GMTS952P
256GB	TS256GMTS952P
512GB	TS512GMTS952P
1TB	TS1TMTS952P

Firmware-Eigenschaften

- Energiesparender DevSleep (Device Sleep) Modus
- Dynamisch-thermische Drosselung
- Verbesserte Garbage Collection
- Eingebaute LDPC ECC (Error Correction Code) Funktionalität
- Verbesserte S.M.A.R.T.-Funktion für besondere Langlebigkeit

© Transcend Information, Inc. All Rights Reserved.

Technische Daten

Erscheinungsbild	Abmessung	80.0 mm x 22.0 mm x 3.58 mm (3.15" x 0.87" x 0.14")
	Gewicht	9 g (0.32 oz)
	Formfaktor	M.2
	M.2	2280-S3-B-M
Verbindungsschnittstelle	Verbindungsschnittstelle Bus	SATA III 6Gb/s
Speicher	Flash-Typ	3D NAND Flash
	Kapazität	64 GB / 128 GB / 256 GB / 512 GB / 1 TB
Betriebsumgebung	Betriebsspannung	3,3V ± 5%
	Betriebstemperatur	Erweiterter Temp. -20°C (-4°F) bis 75°C (167°F)
	Lagertemperatur	-55°C (-67°F) bis 85°C (185°F)
	Feuchtigkeit	5% ~ 95%
	Erschütterung	1500 G, 0,5 ms, 3 axis
	Erschütterung (in Betrieb)	20 G (Spitzenwerte), 7 Hz ~ 2000 Hz (Frequenz)
Strom	Stromverbrauch (in Betrieb)	1.8 Watt
	Stromverbrauch (im Ruhezustand)	0.4 Watt
Performance	Max. sequenzielle Lese-/Schreibgeschwindigkeit (CrystalDiskMark)	Lesen: Bis zu 560 MB/s Schreiben: Bis zu 520 MB/s
	Max. zufällige 4K Lese-/Schreibgeschwindigkeit (IOmeter)	Lesen: Bis zu 95,000 IOPS Schreiben: Bis zu 85,000 IOPS
	Durchschnittliche Zeit zwischen zwei Ausfällen (MTBF)	3,000,000 Stunde(n)
	TeraBytes Written	Bis zu 1,760 TBW
	Schreibzyklen pro Tag (DWPD)	1.61 (3 Jahre)
Garantie	Zertifikate	CE / FCC / BSMI
	Garantie	3 Jahre bedingte Garantie

Mechanische Abmessungen

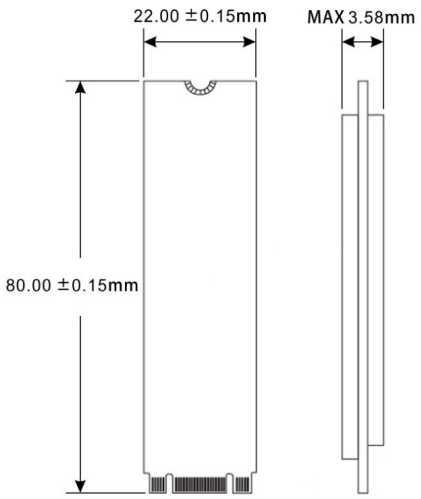

Produktspezifikationen können ohne Vorankündigung geändert werden. Die gezeigten Bilder können von den tatsächlichen Produkten abweichen. Die insgesamt verfügbare Kapazität variiert je nach Betriebsumgebung.Aufgrund der Komplexität und Vielfalt der industriellen Anwendungen kann Transcend keine 100%ige Kompatibilität mit allen Plattformen und unter allen Szenarien garantieren. Für spezielle Anwendungen und Umgebungen wird dringend empfohlen, sich vorher zur Klärung mit Transcend in Verbindung zu setzen.

© Transcend Information, Inc. All Rights Reserved.